Codice articolo

SIP 3265 SI

Spina da incasso, serie PLUSO, 3 poli + N + PE, 6 h (rosso), 32 A, 200/346 ÷ 240/415 V, con invertitore di fase

Descrizione prodotto	
Tipo prodotto	Spina Da incasso
Serie	SIP...SI, PLUSO
Tipo connessione	Connessione con morsetto a vite
N. poli	3 poli + neutro + ⏚
Riferimento orario	6
Specifica	Con invertitore di fase
Dati tecnici	
Corrente	32 A
Tensione	200/346 ÷ 240/415 V
Grado di protezione IP	IP44
Ulteriori dettagli tecnici	
Peso	270,50 g
Temperature di esercizio (min, max)	-25°C ... +40°C

Proprietà dei materiali	
Colore	Grigio RAL 7035, rosso RAL 3000
Conformità RoHs	Conforme con esenzioni 6(c): lega di rame contenente fino al 4% in peso di piombo
China RoHs - EFUP	50
Sostanze REACH SVHC	Sì Piombo
Codice SCIP	Ca7de37f-add8-4b77-9861-279c94903ade
Approvazioni / Normative	
Normativa di riferimento	EN 60309-1 e -2
Informazioni commerciali	
Codice EAN13	8015747083911
Caratteristiche imballaggio	
Lunghezza imballo	355,00 mm
Altezza imballo	195,00 mm
Profondità imballo	325,00 mm
Peso imballo	3,22 kg
Volume imballo	22,50 dm^3
Descrizione imballo	Scatola cartone
Quantità imballo	10 pz
Codice EAN13 imballo	8015747083928

Codice articolo

SIP 3265 SI

Disegni da catalogo

SIP ... SI

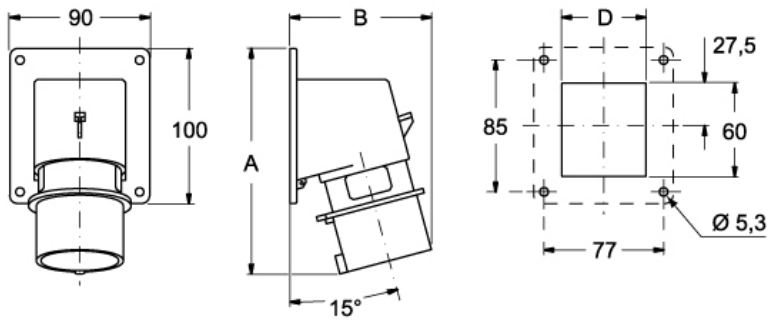

	A	B	C
16A	146	93	54
32A	160	106	62

Disegni da catalogo

SIPW ... SI

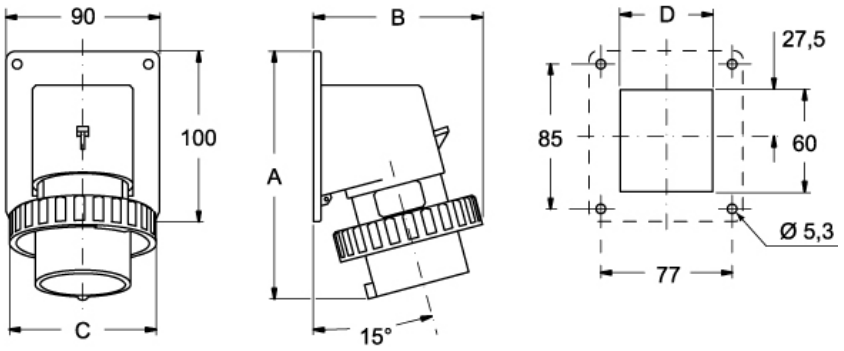

	A	B	C	D
16A	146	99	86	54
32A	160	113	100	62

Note

Le misure indicate non sono impegnative e possono essere variate senza alcun preavviso.

- Conformi alle norme CEI EN 60309-1 e -2
- Corpo e frutto in materiale isolante termoplastico autoestinguente
- Tipi SIP... (IP44), corpo colore rosso (distintivo della tensione di impiego), entrata con passacavo
- Tipi SIP...SV (IP44), entrata con pressacavo nel colore distintivo della tensione di impiego, corpo colore grigio RAL 7035
- tipi SIPW... (IP67), corpo colore grigio RAL 7035, ghiera colore rosso (distintivo della tensione di impiego), entrata con pressacavo
- Tipi SIPW...SV (IP66/IP67), entrata con pressacavo nel colore distintivo della tensione di impiego, corpo colore grigio RAL 7035, ghiera con guarnizione, con colore distintivo della tensione di impiego, posizione contatto diverso da h 6 a richiesta
- Dispositivo incorporato per inversione di fase, manovrabile con semplice cacciavite

- Serraggio conduttori con viti imperdibili
- Tipi SIP/SIPW...SM/SI: contatti nichelati a richiesta
- Tipi SIPW...SV HEAVY DUTY: contatti nichelati a richiesta